棘轮扳手

钢制外壳 / 不锈钢轴

规格

外壳
钢制
粉末涂层
亚光黑色，纹理饰面

轴
AISI 303 不锈钢
亚光喷砂饰面

易磨损部件
钢制，硬化处理

半球形操作捏手 I.222-N（参见页面 537）
塑料，酚醛树脂 (PF)
黑色，光亮饰面

信息

棘轮扳手GN 316坚固，易于操作，并具有适当的外观和吸引人的设计。棘轮扳手通常用于始终需要使用相同棘轮插件的地方，或将棘轮扳手留在使用地点或将其作为“固定”工具连接到设备或机械的地方。可以使用多种不同版本的棘轮插件。并可以根据需要通过拧松固定螺钉并卸下盖板来进行更换。
当换向杆处于锁定位置（中央位置）时，棘轮动作无效，从而允许在两个方向上施加扭矩。

附件

- GN 184 埋头垫圈（用于轴向固定）（参见页面 971）

可按需提供

- 其它嵌件

技术信息

- DIN 6885 P9 键槽-1（参见页面 A16）
- 方孔 DIN 79（参见页面 A16）
- ISO-基本公差（参见页面 A21）
- 不锈钢特性（参见页面 A26）

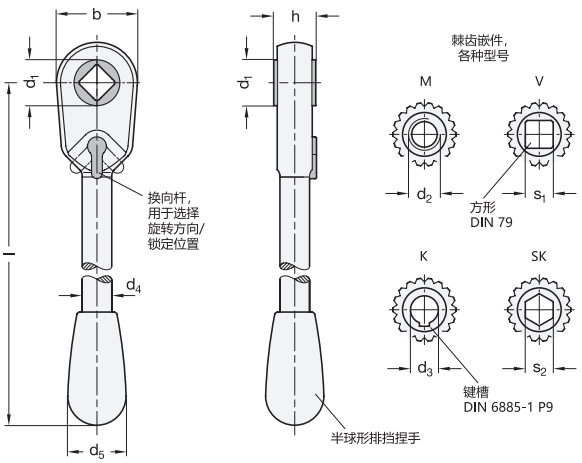

GN 316

说明	d1 Ø 插入	d2 螺纹	d3 H7 孔带键槽	s1 方形 方形	s2 带六角头	b	d4	d5	h	条长 l	最大扭矩 Nm	⚖
GN 316-12-M8	12	M 8	-	-	-	22	9	20	11	118	40	89
GN 316-17-M10	17	M 10	-	-	-	30	11	26	14	156	70	190
GN 316-17-M12	17	M 12	-	-	-	30	11	26	14	156	70	180
GN 316-22-M14	22	M 14	-	-	-	39.5	14	33	17	187	130	97
GN 316-22-M16	22	M 16	-	-	-	39.5	14	33	17	187	130	380
GN 316-26-M20	26	M 20	-	-	-	46	17	33	22	219	180	602
GN 316-17-K10	17	-	K 10	-	-	30	11	26	14	156	70	194
GN 316-17-K12	17	-	K 12	-	-	30	11	26	14	156	70	187
GN 316-22-K14	22	-	K 14	-	-	39.5	14	33	17	187	130	420
GN 316-22-K16	22	-	K 16	-	-	39.5	14	33	17	187	130	375
GN 316-26-K18	26	-	K 18	-	-	46	17	33	22	219	180	610
GN 316-12-V8	12	-	-	V 8	-	22	9	20	11	118	40	83
GN 316-17-V10	17	-	-	V 10	-	30	11	26	14	156	70	193
GN 316-22-V12	22	-	-	V 12	-	39.5	14	33	17	187	130	369
GN 316-22-V14	22	-	-	V 14	-	39.5	14	33	17	187	130	360
GN 316-26-V17	26	-	-	V 17	-	46	17	33	22	219	180	605
GN 316-17-SK12	17	-	-	-	SK 12	30	11	26	14	156	70	189
GN 316-22-SK14	22	-	-	-	SK 14	39.5	14	33	17	187	130	380
GN 316-26-SK17	26	-	-	-	SK 17	46	17	33	22	219	180	598

ELESA 和 GANTER 依法保留所有权利。
复制图纸时请注明出处。